ME-12-P series

［矩形波／正弦波インクリメンタル］

仕様

項目		型式名 ME□-12-□P□ 軸形状 ●S=片軸 ●H=中空軸 パルス数 出力回路 ●無記入=電圧出力 ●C=オープンコレクタ出力 ●E=ラインドライバ出力 ●ST□(2･4･8･16)		
		矩形波		逓倍回路内蔵(×2･×4･×8･×16)
電源電圧		電圧・オープン出力:DC5V±10%　ラインドライバDC5V±5%		電圧・オープン出力:DC5V±10%　ラインドライバDC5V±5%
消費電流		40mA以下(無負荷時)		60mA以下(無負荷時)
検出方式		インクリメンタル		インクリメンタル
出力	出力パルス数(標準)〔パルス数／回転〕	60 100 125(※) 200 256(※) 300 360 500 600 900	1,000(※) 1,024(※) 1,500(※) 1,800(※) 2,000(※) 2,048(※)	例 2,000×2(4,000) 2,000×4(8,000) 2,000×8(16,000) 2,000×16(32,000)
出力	出力相	A、B、Z相		A、B、Z相
出力	出力形態	矩形波		矩形波
出力	出力容量	シンク電流:20mA 残留電圧:0.5V以下(10mA時) 負荷電圧:DC13.2V max.(オープンコレクタ出力)		シンク電流:20mA max. 残留電圧:0.5V以下(10mA時) 負荷電圧:DC13.2V max.(オープンコレクタ出力)
出力	最高応答周波数(応答パルス数)	100kHz		ラインドライバ出力:50kHz×(逓倍率) 電圧出力・オープンコレクタ出力:100kHz
出力	出力位相差	A、B位相差90°±45°(T/4±T/8) Z相T±T/2(出力波形図参照)		右図参照
出力	波形立上り立下り時間	2μs以下(出力ケーブル1m以下)		2μs以下(出力ケーブル1m以下)
軸許容荷重(電気的)	ラジアル	1.9N(200gf)	0.98N(100gf)	0.98N(100gf)
軸許容荷重(電気的)	スラスト	1.9N(200gf)	0.98N(100gf)	0.98N(100gf)
許容最高回転数(機械的)		6,000r/min		6,000r/min
使用周囲温度／湿度		−10°C～70°C RH35%～90%　結露しないこと		−10°C～70°C RH35%～90%　結露しないこと
保存周囲温度		−20°C～80°C		−20°C～80°C
耐振動		耐久55Hz　複振幅1.5mm X、Y、Z方向各2時間		耐久55Hz　複振幅1.5mm X、Y、Z方向各2時間
耐衝撃		耐久500m/s²(約50G) X、Y、Z方向各3回		耐久500m/s²(約50G) X、Y、Z方向各3回
ケーブル		外径φ3(5芯)ビニール線AWG28 絶縁シールドケーブル(長さ1m)		外径φ3(5芯)ビニール線AWG28 絶縁シールドケーブル(長さ1m)
質量		40g		40g

※逓倍回路内蔵対応可能

外形寸法図

MES-12-P

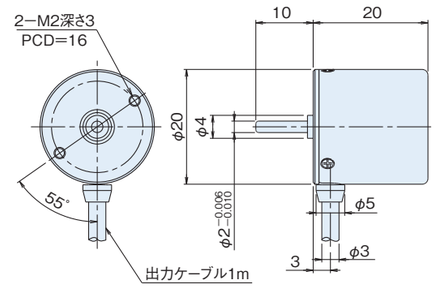

MEH-12-P

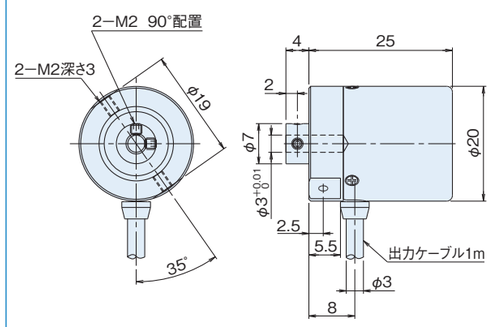

スプリングフランジ　MEH-12(付属)

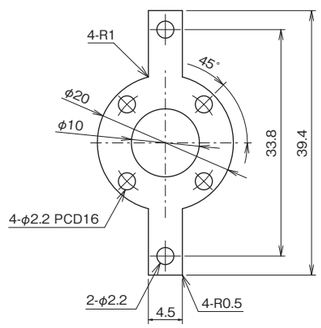

板厚t=0.1

出力回路図

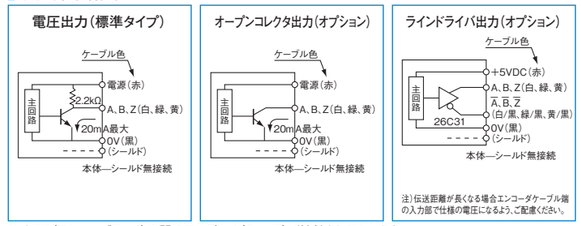

0VとFG(フレームグランド)の間にコンデンサ(0.1μF)が接続されております。
※逓倍回路内蔵式の電圧、オープンコレクタ出力については、このコンデンサは接続されていません。

出力波形図(矩形波)

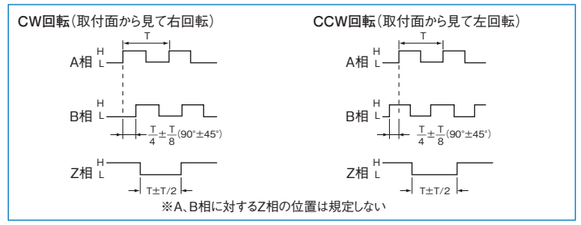
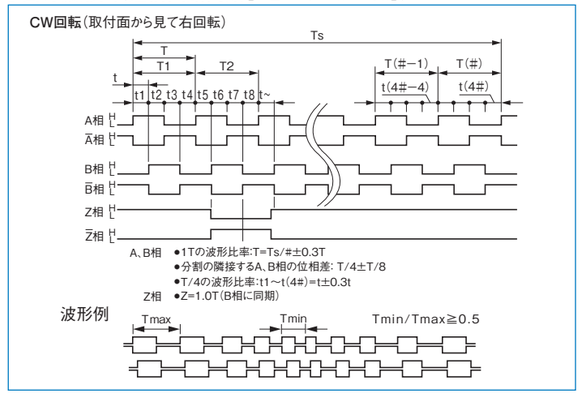
出力波形図(逓倍回路内蔵［×2･×4･×8･×16］)