MEH-180-P series

[矩形波／インクリメンタル]

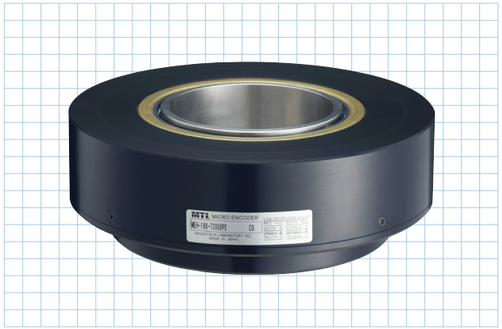

中空軸の推奨取付方法は
こちらからご覧いただけます。

仕様

項目 ＼ 型式名	MEH-180-□P□ パルス数　出力回路 ●無記入＝電圧出力　●E＝ラインドライバ出力 ●C＝オープンコレクタ出力　●ST□(2･4･5･8･10･16･20)	
	矩形波	逓倍回路内蔵(×2･×4･×5･×8･×10･×16･×20)
電源電圧	電圧:DC5V−5%～12V+10% オープンコレクタDC24V:DC24V±10% ラインドライバ:DC5V±5%	電圧:DC5V-5%～12V+10% オープンコレクタ：DC5V-5%~24V+10% ラインドライバ：DC5V±5%
消費電流	電圧･オープンコレクタ出力60mA以下 ラインドライバ出力100mA以下	電圧･オープンコレクタ出力100mA以下(無負荷時) ラインドライバ出力140mA以下(無負荷時)
検出方式	インクリメンタル	インクリメンタル
出力 出力パルス数(標準)〔パルス数／回転〕	36,000(※) 54,000(※) 72,000(※)	例　72,000×2(144,000) 72,000×4(288,000) 72,000×5(360,000) 72,000×8(576,000) 72,000×10(720,000) 72,000×16(1152,000) 72,000×20(1440,000)
出力 出力相	電圧･オープンコレクタ出力:A、B、Z相 ランドライバ出力:A、/A、B、/B、Z、/Z相	電圧･オープンコレクタ出力:A、B、Z相 ランドライバ出力:A、/A、B、/B、Z、/Z相
出力 出力形態	矩形波	矩形波
出力 出力容量	電圧出力 シンク電流:20mA以下 残留電圧:0.5V以下(ケーブル1m、シンク電流10mA時) オープンコレクタ出力 シンク電流:20mA以下 負荷電圧:30V以下 残留電圧:0.5V以下(ケーブル1m、シンク電流10mA時) ラインドライバ出力 VOH=2.5V以上、VOL=0.5V以下、Io=±20mA	電圧出力 シンク電流:20mA以下 残留電圧:0.5V以下(ケーブル1m、シンク電流10mA時) オープンコレクタ出力 シンク電流:20mA以下 負荷電圧:30V以下 残留電圧:0.5V以下(ケーブル1m、シンク電流10mA時) ラインドライバ出力 VOH=2.5V以上、VOL=0.5V以下、Io=±20mA
出力 最高応答周波数(応答パルス数)	電圧･オープンコレクタ出力:100kHz ラインドライバ出力:300kHz	ラインドライバ出力:100kHz×(逓倍率) 電圧･オープンコレクタ出力:100kHz
出力 出力位相差	A、B位相差90°±45°(T/4±T/8) Z相T±T/2(出力波形図参照)	右図参照
出力 波形立上り立下り時間	電圧･オープンコレクタ出力:2μs以下 ラインドライバ出力:0.5μs以下 (共に出力ケーブル1m以下のとき)	電圧･オープンコレクタ出力:2μs以下 ラインドライバ出力:0.5μs以下 (共に出力ケーブル1m以下のとき)
軸許容荷重(電気的) ラジアル	29.4N(3kgf)	29.4N(3kgf)
軸許容荷重(電気的) スラスト	19.6N(2kgf)	19.6N(2kgf)
許容最高回転数(機械的)	300r/min	300r/min
使用周囲温度／湿度	0°C～50°C RH35%～90%　結露しないこと	0°C～50°C RH35%～90%　結露しないこと
保存周囲温度	−20°C～80°C	−20°C～80°C
耐振動	耐久55Hz　複振幅1.5mm X、Y、Z方向各2時間	耐久55Hz　複振幅1.5mm X、Y、Z方向各2時間
耐衝撃	耐久500m/s²(約50G) X、Y、Z方向各3回	耐久500m/s²(約50G) X、Y、Z方向各3回
ケーブル	外径φ6.5(14芯)AWG28 絶縁シールドケーブル(長さ1m)	外径φ6.5(14芯)ビニール線AWG28 絶縁シールドケーブル(長さ1m)
質量	5kg	5kg

※逓倍回路内蔵対応可能

外形寸法図

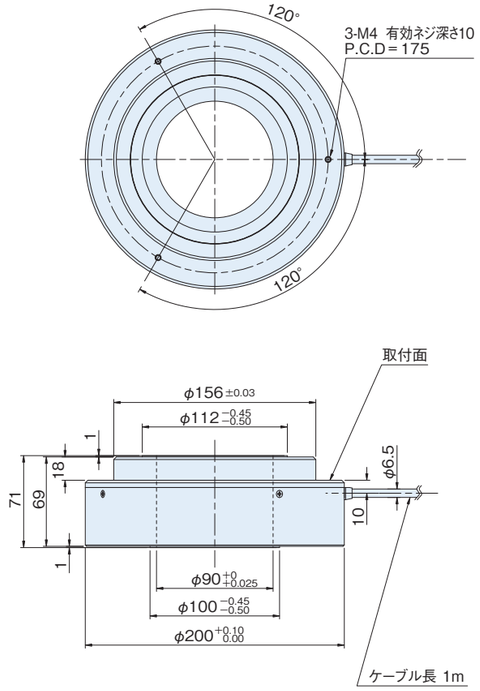

スプリングフランジ　MEH-180(オプション)

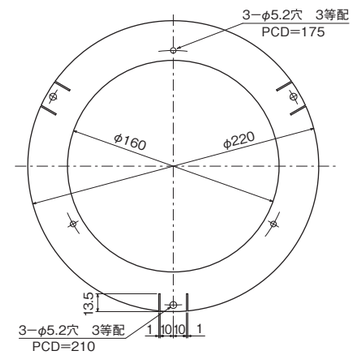

出力回路図

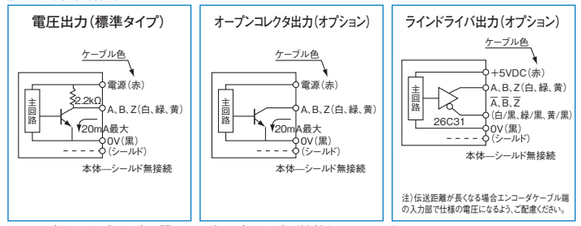

0VとFG(フレームグランド)の間にコンデンサ(0.1μF)が接続されております。

出力波形図(矩形波)

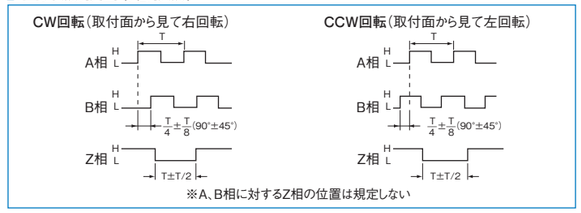
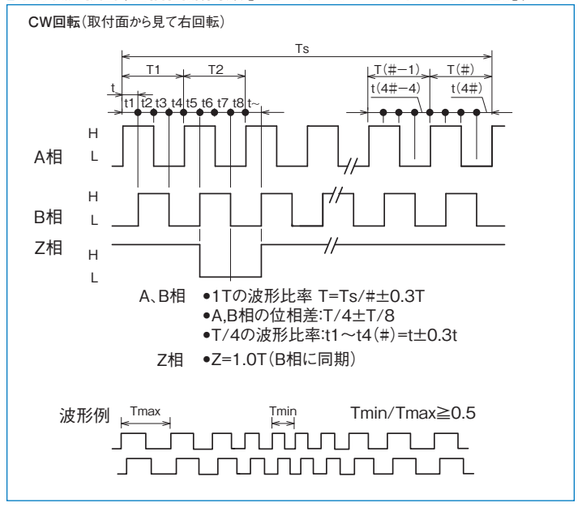
出力波形図(逓倍回路内蔵[×2･×4･×5･×8･×10･×16･×20])