MMS-10 series

[アブソリュート]

- 外形φ13mm×高さ15.5mm　磁気式エンコーダ
- 分解能1024、SSIインターフェース

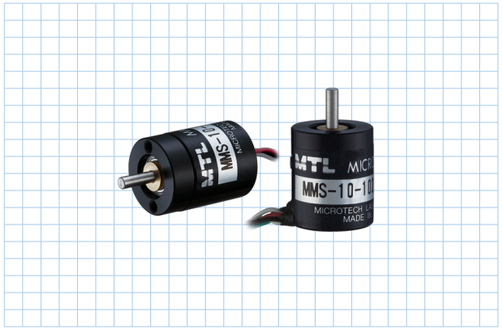

エンコーダ仕様

項目 ＼ 型式名	MMS□−10−□G1□ シャフト形状:2(φ2)、4(φ4)　パルス数　ケーブル:無記(後ろ引出し(標準))、B(横引出し(オプション))	
電源電圧	DC5V ±5%	
消費電流	50mA以下(無負荷時)	
分解能	256(8bit)、360、512(9bit)、1,024(10bit)	
許容回転数	6000r/min	
軸許容荷重(電気的)	ラジアル	1.9N(200gf)
	スラスト	1.9N(200gf)
使用温度／湿度	−10°C〜+70°C／RH35%〜90%	
保存温度	−20°C〜+100°C	
耐振動	耐久55Hz　複振幅1.5mm X、Y、Z方向各2時間	
耐衝撃	耐久500m/s²(約50G) X、Y、Z方向各3回	
ケーブル	外径φ3−6芯絶縁シールドケーブル AWG30(長さ1m)	
質量	30g以下(1mケーブル含む)	
通信方法	RS422通信(4線式シリアル伝送)	

接続図

線色	エンコーダ接続側	線色	エンコーダ接続側
赤	5V±5%	緑	CLOCK
黒	0V(COMMON)	青	/CLOCK
白	DATA		
茶	/DATA		
シールド			

エンコーダ外形寸法図

ケーブル後出し

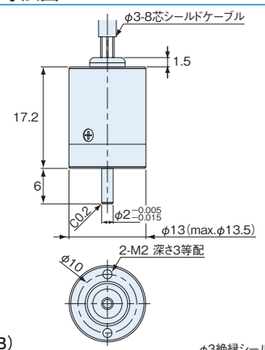

ケーブル横出し(B)

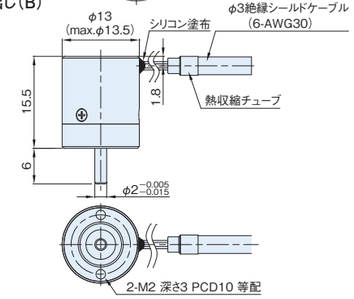

デコーダ仕様(■37×37基板)

項目 ＼ 型式名	DECODER−△△bit
電源電圧	DC5V ±5%
消費電流	60mA以下(エンコーダ含み110mA以下)
パラレルデータ更新周期	60μs(16.7kHz)
出力回路	NPNオープンコレクター出力(パラレル出力時)
出力容量	シンク電流 20mA max. 負荷電圧 35Vmax. 残留電圧 0.4V以下(シンク電流10mA時)
論理	負論理(H=0、L=1)
接続	ヘッダーピン P=2.54による(下図参照) 電源、パラレル信号出力

△△…8、9、10(エンコーダ分解能に対応)

接続図

デコーダ基板 TH No.(1024パルス時)

TH No.	パラレル出力／電源	TH No.	パラレル出力／電源
1	5V±5%	8	出力 2^4
2	0V(COMMON)	9	出力 2^3
3	出力 2^9	10	出力 2^2
4	出力 2^8	11	出力 2^1
5	出力 2^7	12	出力 2^0
6	出力 2^6	23	取込禁止出力(A_INH)
7	出力 2^5	13〜24	NC

デコーダ外形寸法図(オプション)

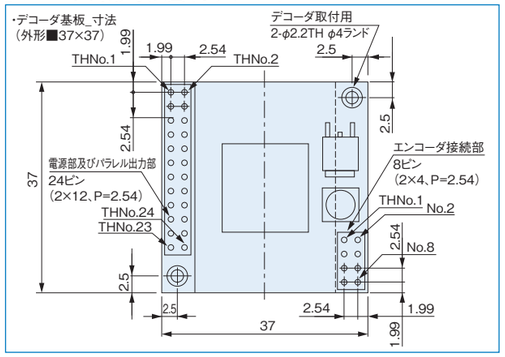

入出力回路図

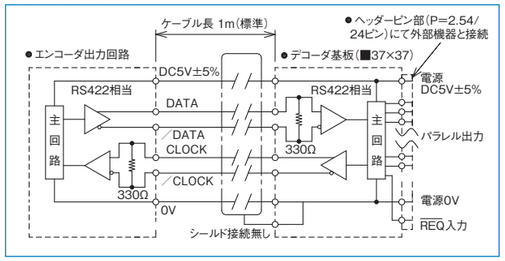

MA-17 series

[アブソリュート]

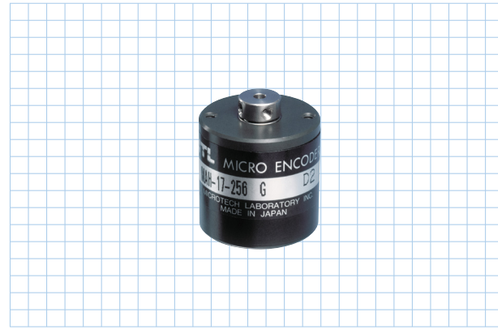

仕様

項目 ＼ 型式名	MA□-17-□ □1 軸形状:●S=片軸 ●H=中空軸　パルス数　G:グレイコード N:純2進コード B:BCD	
電源電圧	DC5V ±5%	
消費電流	80mA以下(無負荷時)	
出力コード	G:グレイコード、N:純2進コード、B:BCDコード	
論理	負論理(H=0、L=1)	
分解能	G、N	B
	256(8bit)512(9bit)1,024(10bit)	1,000
出力回路	NPNオープンコレクタ(256グレイ) C-MOS出力(256純2進および512以上の分割数)	
出力容量	シンク電流各ビット4mA(負荷電圧7V以下)、残留電圧0.4V以下(ケーブル1m、シンク電流4mA時)	
軸許容荷重(電気的)	ラジアル	1.9N(200gf)
	スラスト	1.9N(200gf)
最高回転数(機械的)	6,000r/min	
最高応答周波数	20kHz	
使用温度／湿度	0℃〜60℃／RH35%〜90%　結露しないこと	
保存温度	−20℃〜80℃	
耐振動	耐久55Hz　複振幅1.5mm X、Y、Z方向各2時間	
耐衝撃	耐久500m/s²(約50G) X、Y、Z方向各3回	
ケーブル	256:外径φ3.0 10芯絶縁シールドケーブル(長さ1,000mm)	
	512:1,024:1,000:ビニール線(AWG30) ケーブル長さ330mm	
質量	40g(ケーブル含まず)	

接続図

形式線色	MA□-17-1024 G1	MA□-17-1024 N1	MA□-17-1000 B1
黒	0V(COMMON)		
赤	5V ±5%		
茶	出力 2^0		出力 2^0
茶／黒	出力 2^1		出力 2^1
橙	出力 2^2		出力 2^2
橙／黒	出力 2^3		出力 2^3
黄	出力 2^4		出力 2^0×10
黄／黒	出力 2^5		出力 2^1×10
緑	出力 2^6		出力 2^2×10
緑／黒	出力 2^7		出力 2^3×10
青	出力 2^8		出力 2^0×10^2
青／黒	出力 2^9		出力 2^1×10^2
紫	—		出力 2^2×10^2
紫／黒	—		出力 2^3×10^2

出力回路図

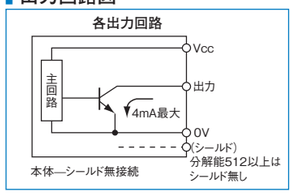

外形寸法図

MAS-17

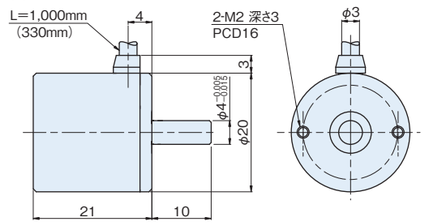

MAH-17

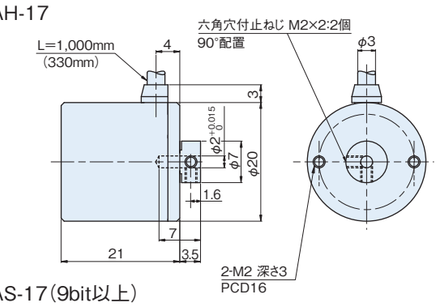

MAS-17(9bit以上)

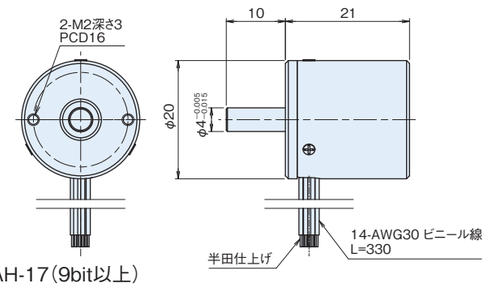
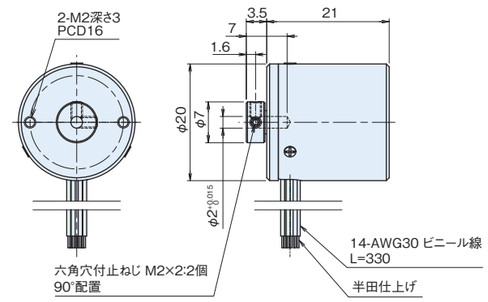
MAH-17(9bit以上)